100W Single Output Power Supply with PFC

AK100W-SC Series

- AC 入力 / フルレンジ(AC85～264V)
- 高性能電源、高力率、高効率
- 力率>0.98@115VAC(>0.94@230VAC)
- 電解コンデンサは、すべて耐熱温度 105℃
- 過電流保護、過電圧保護、短絡保護搭載
- CE マーク、PSE 準拠、RoHS
- 最高 3 年保証
- 179(L)×99(W)×45(H) mm

仕様

入力電圧	85～264VAC (120～370VDC)
入力電流	≦2.0A
入力周波数	47～63Hz
突入電流	cold start, 20A/115V, 40A/230V
入力リーク電流	< 1mA/230VAC
静的入力変動 ※2	≦± 0.5%
出力電圧可変範囲	± 10%
過電流保護	110～130%, 電流制限, 自動復旧
過電圧保護	115～150%, hiccup mode, 自動復旧
短絡保護	hiccup mode, 自動復旧
立上り時間	50ms typ.(100%負荷時)
保持時間	20ms typ.(100%負荷時)
機械の特徴	ユニット型
サイズ	179 x 99 x 45mm (L x W x H)

動作温度	-20° C ～+70° C(ref. derating curve)
保存温度	-20° C ～+85° C
動作湿度	20%～93%RH(結露がない状態)
保存湿度	20%～95%RH(結露がない状態)
平均故障間隔	>100,000 時間
冷却方式	自然空冷
安全規格	meet UL60950, EN60950, GB4943
EMC規格	meet EN55022 Class B, GB9254 EN55024, EN61000-3-2,3 EN61000-4-2,3,4,5,6,8,11
耐電圧	I/P - O/P: 3.0KVAC/1min I/P - PE: 1.5KVAC/1min O/P - PE: 0.5KVAC/1min
振動	10～150Hz, 2G 10min/1cycle, 30min each along X, Y, Z axes
接続	7P/9.5mm 端子台ネジ(M4)
ROHS	ROHS指令適合

型式	出力 電圧	出力 最大電流	出力 最大電力	静的 負荷変動	Ripple & Noise (max.)	効率	
						100V	220V
AK100W-SC-3.3	3.3V	20.0A	66.0W	±0.5% ※3	100mVp-p	69%	73%
AK100W-SC-5	5V	20.0A	100.0W	±0.5% ※3	100mVp-p	74%	78%
AK100W-SC-7.5	7.5V	13.5A	101.3W	±0.5% ※3	100mVp-p	76%	79%
AK100W-SC-12	12V	8.5A	102.0W	±0.5% ※3	120mVp-p	77%	82%
AK100W-SC-15	15V	6.7A	100.5W	±0.5% ※3	120mVp-p	79%	84%
AK100W-SC-24	24V	4.2A	100.8W	±0.5% ※3	150mVp-p	80%	84%
AK100W-SC-48	48V	2.1A	100.8W	±0.5% ※3	150mVp-p	81%	86%

注意

1. 特に記載されていないパラメータは、230VAC 入力、定格負荷、周囲温度 25℃で測定しています。
2. 静的入力変動は、定格負荷の状態で入力下限値から入力上限値までの範囲で測定されています。
3. 静的負荷変動は、定格電流の 0%～100%により測定されています。
4. リップルとノイズは 0.1uF と 47uF のコンデンサでターミネートされた 12 インチのツイストペアを使って 20MHz 帯で測定しています。
5. スイッチング電源は、最終機器への組込む部品として考えられています。最終機器では、それが EMC の規定に適合しているかどうかを再確認する必要があります。
6. 無償保証期間は周囲温度50℃以内のご使用に限り3年です。本体を逆さまにしてのご使用は保証範囲外となります。

外形図

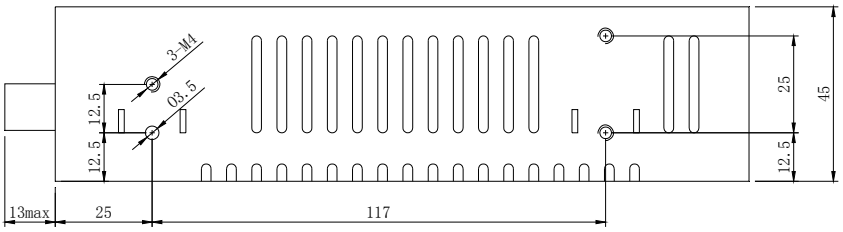

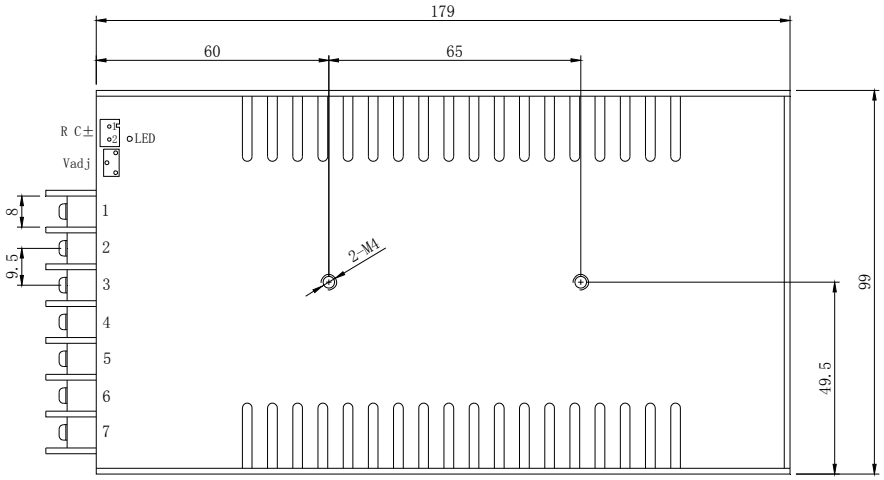

組立ネジの長さ： 5mmまで

Pin No.	機能割当	Pin No.	機能割当
1,2	DC OUTPUT +V	5	PE
3,4	DC OUTPUT -V	6	AC/N
		7	AC/L
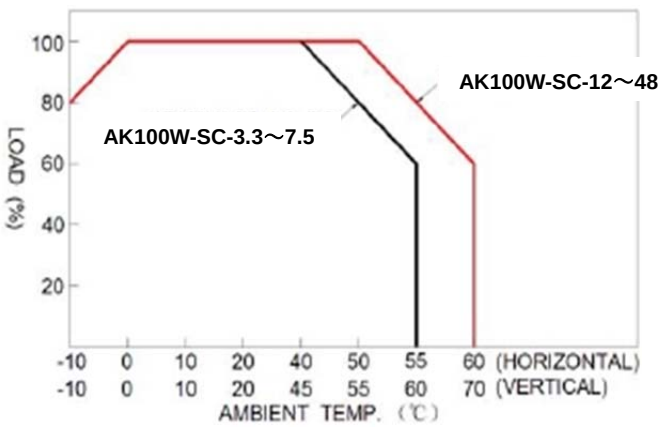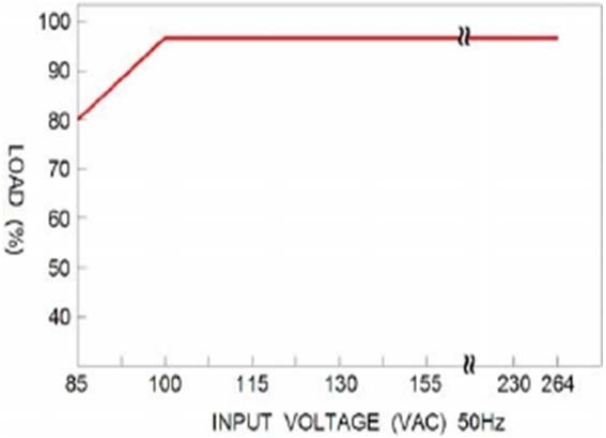
Derating Curve (負荷電力軽減曲線)