150W Quad. Output Switching Power Supply

AK150W-Q Series

- 4CH マルチ出力電源
- AC115V 入力（85～132V）
- 重要な部分は、すべて日本製の部品を使用
- 100%フル負荷によるバーンインテスト
- 過電流保護、短絡保護搭載
- 最高 3 年保証
- 199(L)×98(W)×50(H) mm

仕様

入力電圧	AC115V(85～132V)
入力電流	3.4A
入力周波数	47～63Hz
突入電流	cold start, 20A/115V, 40A/230V
入力リーク電流	< 0.7mA/230VAC
入力変動(100%負荷時)	V1:± 0.5%, V2,V3,V4:± 3%
出力電圧可変範囲	± 5%
過電流保護	110～130%, 遮断, 要再起動
過電圧保護	なし
短絡保護	遮断, 要再起動
立上り時間	50ms typ.(100%負荷時)
保持時間	20ms typ.(100%負荷時)
機械の特徴	ユニット型
サイズ	199 x 98 x 50mm (L x W x H)

動作温度	-10° C ～+70° C(ref. derating curve)
保存温度	-20° C ～+85° C
動作湿度	20%～93%RH(結露がない状態)
保存湿度	20%～95%RH(結露がない状態)
平均故障間隔	>100,000 時間
冷却方式	自然空冷
安全規格	meet UL60950, EN60950, GB4943
EMC規格	meet EN55022 Class B EN55024, EN61000-3-2,3 EN61000-4-2,3,4,5,6,8,11, GB9254
耐電圧	I/P - O/P: 1.5KVAC/1min I/P - PE: 1.5KVAC/1min O/P - PE: 0.5KVAC/1min
振動	10～150Hz, 2G 10min/1cycle, 30min each along X, Y, Z axes
接続	8P/8.25mm　端子台ネジ(M3)
ROHS	ROHS指令適合

型式	出力電圧		出力電流	Ripple & Noise (max.)	効率
AK150W-Q-A	V1	36V	0.5～2.5A	150mVp-p	84%
	V2	-24V	0.0～0.5A	150mVp-p	
	V3	17V	0.0～1.0A	150mVp-p	
	V4	5V	0.0～1.0A	100mVp-p	
AK150W-Q-B	V1	5V	1.6～8.0A	100mVp-p	82%
	V2	12V	0.0～1.5A	120mVp-p	
	V3	-12V	0.0～1.5A	120mVp-p	
	V4	24V	0.0～2.0A	150mVp-p	
AK150W-Q-C	V1	5V	1.2～6.0A	100mVp-p	82%
	V2	15V	0.0～3.0A	120mVp-p	
	V3	24V	0.0～2.0A	150mVp-p	
	V4	-15V	0.0～2.0A	120mVp-p	

注意

1. 特に記載されていないパラメータは、230VAC 入力、定格負荷、周囲温度 25℃で測定しています。
2. 入力変動は、低ラインから高ラインまで、定格負荷時に測定されています。
3. 静的負荷変動は、単出力モデルで定格負荷の 0%～100%まで、多出力モデルで 20%から 100%まで、それ以外の出力モデルで 60%で測定されています。
4. リップルとノイズは 0.1uF と 47uF のコンデンサでターミネートされた 12 インチのツイストペアを使って 20MHz 帯で測定しています。
5. スイッチング電源は、最終機器への組込む部品として考えられています。最終機器では、それが EMC の規定に適合しているかどうかを再確認する必要があります。
6. 無償保証期間は周囲温度50℃以内のご使用に限り3年です。本体を逆さまにしてのご使用は保証範囲外となります。

外形図

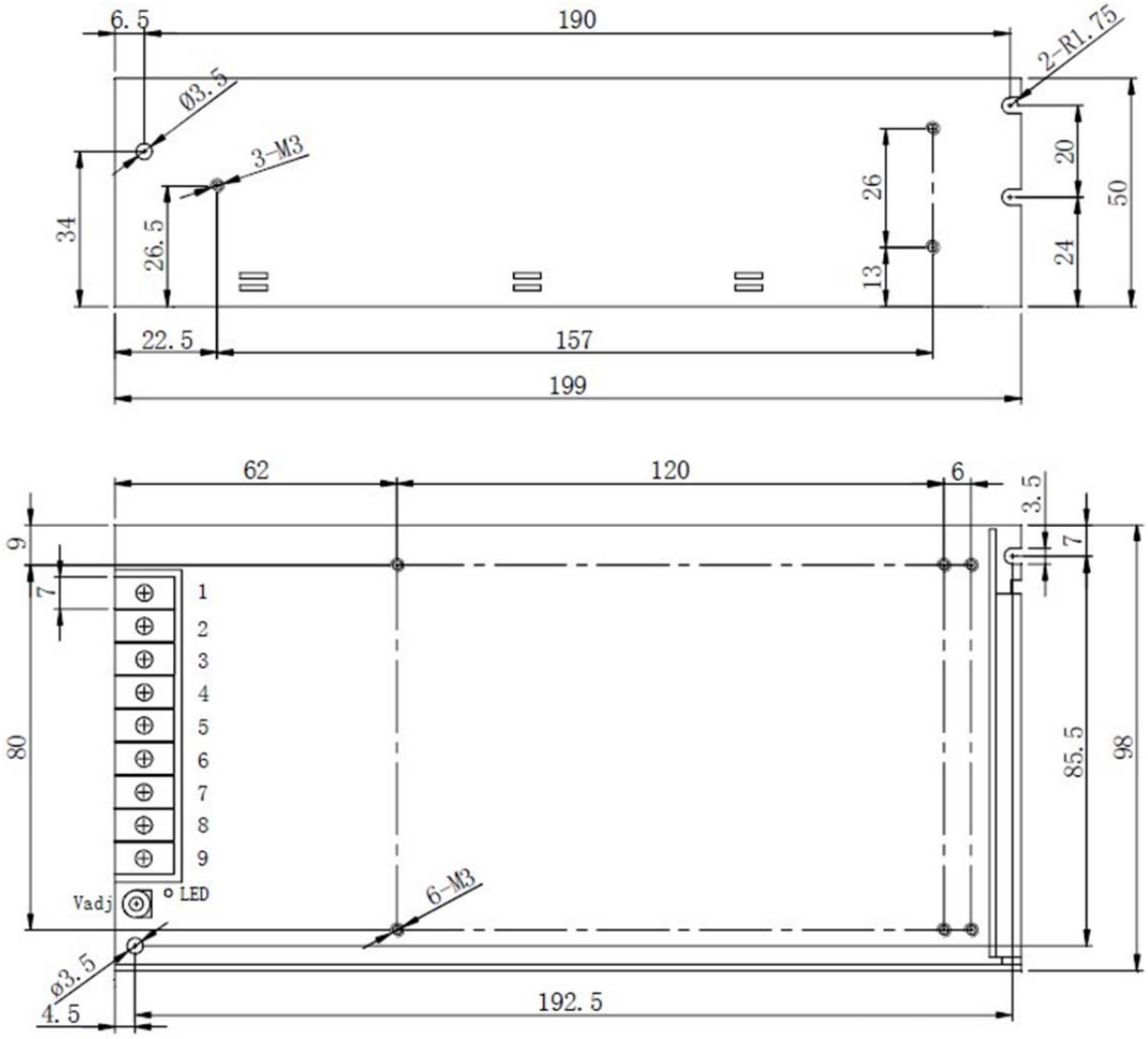

組立ネジの長さ： 5mmまで

Pin No.	機能割当	Pin No.	機能割当
1	AC/L	6	COM
2	AC/N	7	DC OUTPUT +V2
3	PE	8	COM
4	DC OUTPUT +V4	9	DC OUTPUT −V3
5	DC OUTPUT +V1		

※V1~V4までCOM共通となっています。PIN6,8のCOM(GND)は内部で繋がっています。

ブロック図

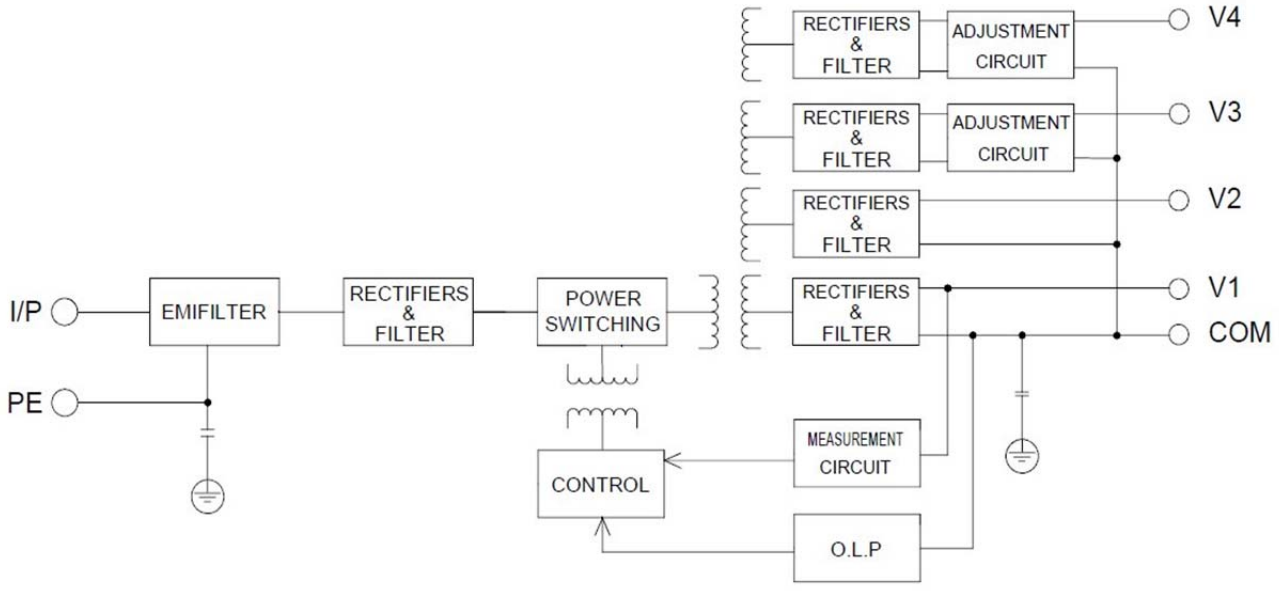
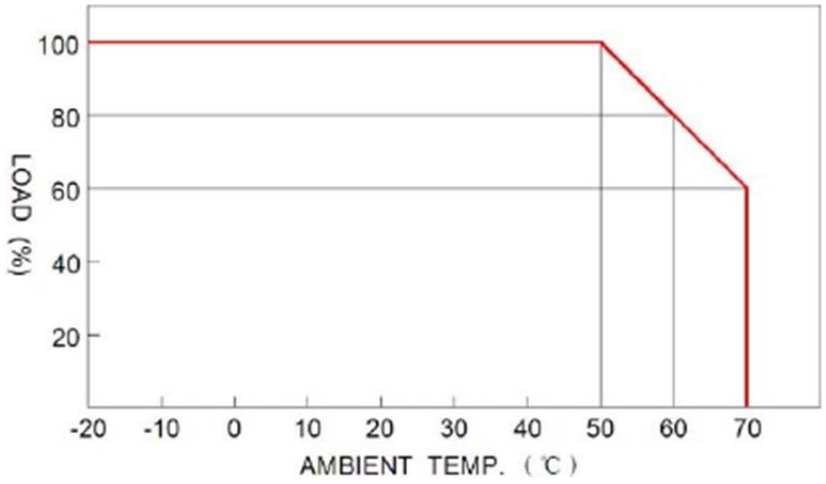
Derating Curve (負荷電力軽減曲線)