AKON

AKON CORPORATION
http://www.akon.jp

500W Single Output DC/DC Switching Power Supply　SMD Series

- 超高性能 DC/DC 電源
- 超ワイド入力対応
- 重要な部分は、すべて日本製の部品を使用
- 電解コンデンサは、すべて耐熱温度 105℃
- 電源リモートON/OFF、リモートセンシング対応（Opt）
- 過電流保護、過電圧保護、短絡保護、過熱保護搭載
- 3年保証
- 215(L)×115(W)×50(H) mm

仕様

入力電圧	48VDC,110VDC
静的入力変動　※2	≦± 0.5%
静的負荷変動　※3	≦± 0.5%
出力電圧可変範囲	± 10%
過電流保護	110～130%，電流制限，自動復旧
過電圧保護	115～150%，遮断，要再起動
短絡保護	遮断，要再起動
立上り時間	50ms typ.(100%負荷時)
保持時間	20ms typ.(100%負荷時)
絶縁抵抗	＞100MΩ＠500VDC
機械の特徴	ユニット型
サイズ	215 x 115 x 50mm (L x W x H)
重量	1.1kg

動作温度	-20° C ～+70° C(ref. derating curve)
保存温度	-20° C ～+85° C
動作湿度	20%～93%RH(結露がない状態)
保存湿度	20%～95%RH(結露がない状態)
平均故障間隔	>100,000 時間
冷却方式	冷却ファン
安全規格	LVD
EMC規格	EN55022 EN61000-4
耐電圧	I/P - O/P: 1.5KVAC/1min I/P - PE: 1.5KVAC/1min O/P - PE: 0.5KVAC/1min
振動	10～150Hz, 2G 10min/1cycle, 30min each along X, Y, Z axes
接続	4P,3P/9.5mm　端子台ネジ(M4)
ROHS	ROHS指令適合

型式	DC入力	DC出力	定格パワー	Ripple & Noise (max.)	効率
AK500W-SMD48-12	DC48V(19～72V)	12V 40.0A	480.0W	150mVp-p	86%
AK500W-SMD48-24		24V 21.0A	504.0W	150mVp-p	88%
AK500W-SMD48-48		48V 10.5A	504.0W	150mVp-p	88%
AK500W-SMD110-12	DC110V(72～144V)	12V 40.0A	480.0W	150mVp-p	87%
AK500W-SMD110-24		24V 21.0A	504.0W	150mVp-p	89%
AK500W-SMD110-48		48V 10.5A	504.0W	150mVp-p	89%

注意

1. 特に記載されていないパラメータは、定格負荷、周囲温度 25℃で測定しています。
2. 静的入力変動は、定格負荷の状態で入力下限値から入力上限値までの範囲で測定されています。
3. 静的負荷変動は、定格電流の 0%～100%により測定されています。
4. リップルとノイズは 0.1uF と 47uF のコンデンサでターミネートされた 12 インチのツイストペアを使って 20MHz 帯で測定しています。
5. スイッチング電源は、最終機器への組込む部品として考えられています。最終機器では、それが EMC の規定に適合しているかどうかを再確認する必要があります。
6. 無償保証期間は周囲温度50℃以内のご使用に限り3年です。本体を逆さまにしてのご使用は保証範囲外となります。

外形図

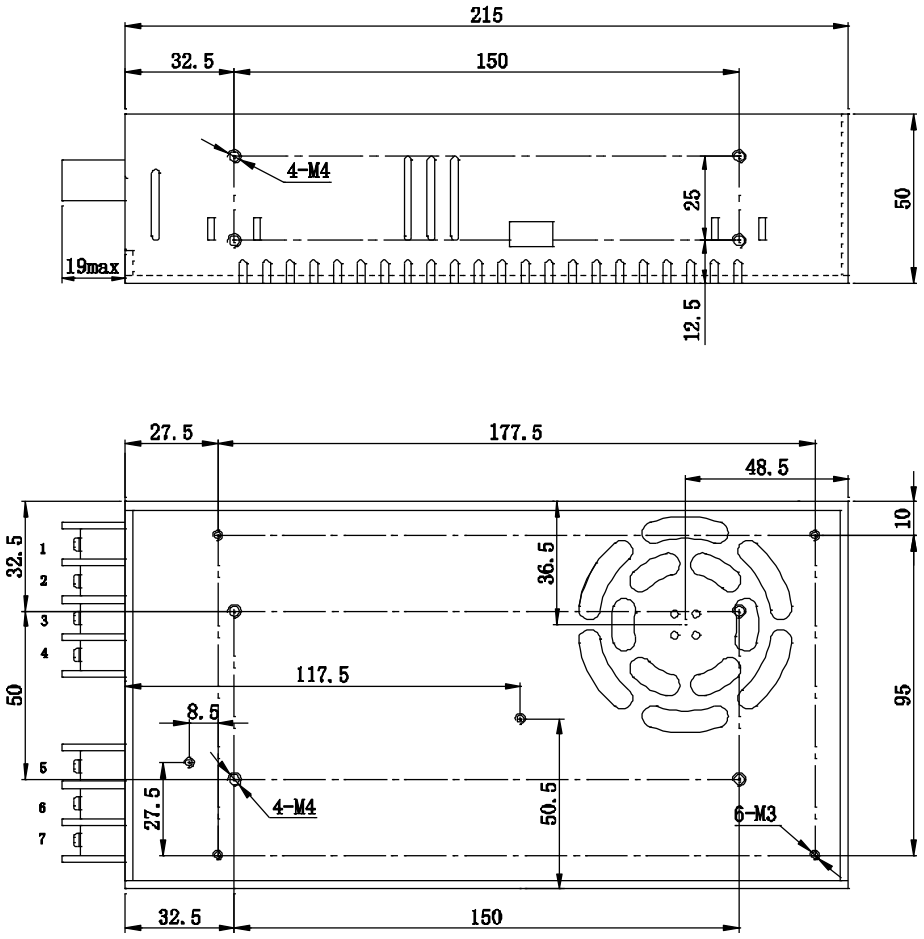

組立ネジの長さ： 5mmまで

Pin No.	機能割当	Pin No.	機能割当
1,2	DC OUTPUT -V	5	PE
3,4	DC OUTPUT +V	6	DC INPUT -V
		7	DC INPUT +V

（オプション端子説明）

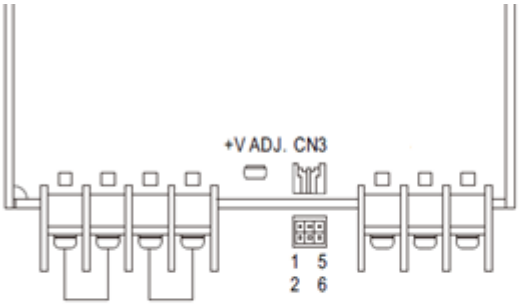

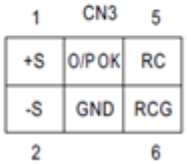

Pin No.	機能割当	Pin No.	機能割当
1	リモートセンシング＋	4	GND
2	リモートセンシング-	5	リモートコントロール＋
3	No use	6	リモートコントロール-

リモートコントロール利用の場合は、５，６番間に 4～10Vdc を印加して下さい。
4～10Vdc 印加　出力 OFF
0～0.8Vdc 印加　出力 ON

対応コネクタ型式：ヒロセ　DF11-6DS
対応ターミナル：ヒロセ　DF11-2428 など

ブロック図

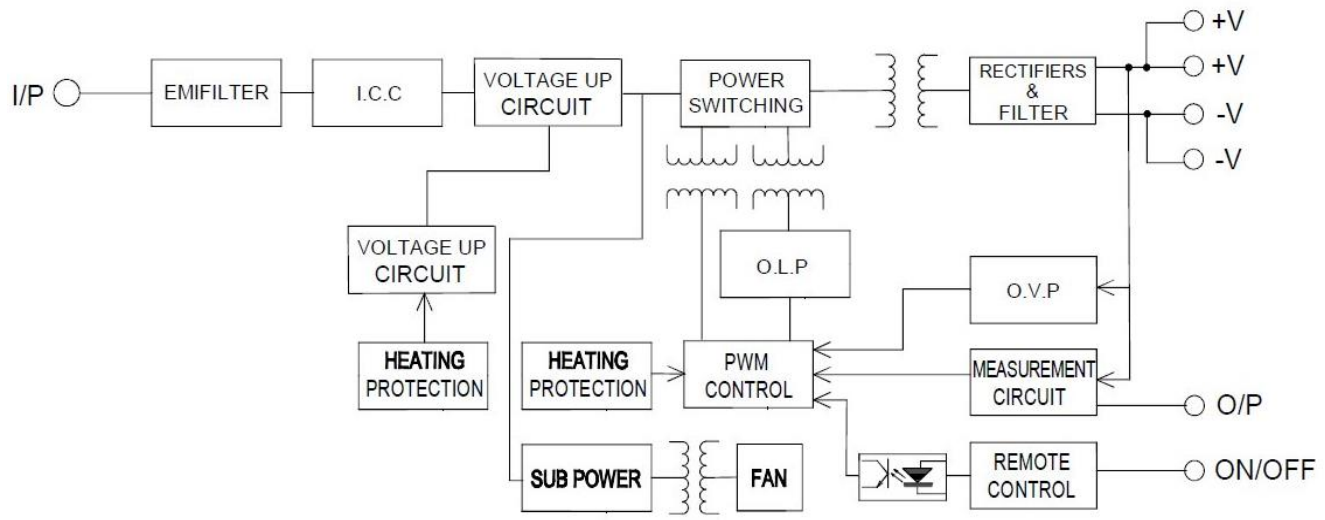
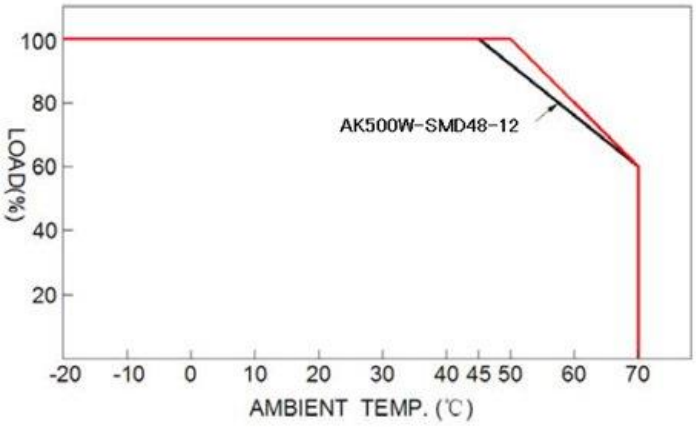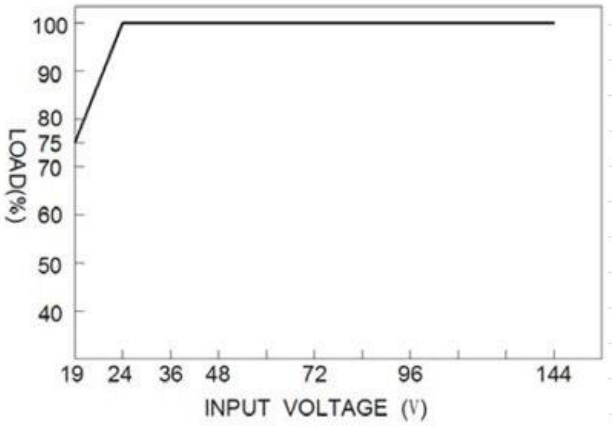
Derating Curve (負荷電力軽減曲線)