500W Single Output Switching Power Supply

AK500W-SMH Series

- 高電圧　160Vdc 出力　（±10％可変可能）
- 冷却 FAN スピード　自動コントロール
- 電解コンデンサは、すべて耐熱温度 105℃
- 過電流保護、過電圧保護、短絡保護搭載
- 215(L)×115(W)×50(H) mm

仕様

入力電圧	AC90～132/180～264V switchable
入力電流	≦10.0A/100Vac
入力周波数	47～63Hz
突入電流	cold start,30A/115Vac
入力リーク電流	＜ 1mA/100Vac
入力変動(100％負荷時)	≦± 0.5%
出力電圧可変範囲	± 10%
過電流保護	105～135%，電流制限，自動復旧
過電圧保護	105～150%，遮断，要再起動
短絡保護	電流制限，自動復旧
立ち上がり時間	150ms typ.(100%負荷時)
保持時間	18ms typ.(100%負荷時)
機械の特徴	ユニット型
サイズ	215 x 115 x 50mm (L x W x H)
重量	1.1kg
接続	9P/9.5mm 端子台ネジ

動作温度	-20° C ～+70° C(ref. derating curve)
保存温度	-20° C ～+85° C
動作湿度	20%～93%RH(結露がない状態)
保存湿度	20%～95%RH(結露がない状態)
平均故障間隔	>100,000 時間
冷却方式	強制空冷(内部温度によりファンスピードを自動コントロール)
安全規格	design refer to UL 508UL62368, EN662368
EMC規格	design refer to GB4943, EN55032 Class A EN55024, EN61000-3-2,3 EN61000-4-2,3,4,5,6,8,11
耐電圧	I/P - O/P: 3.0KVAC/1min I/P - PE: 1.5KVAC/1min O/P - PE: 0.5KVAC/1min
振動	10～150Hz, 2G 10min/1cycle, 30min each along X, Y, Z axes

型式	出力 電圧	出力 最大電流	出力 最大電力	静的 負荷変動	Ripple & Noise (max.)	効率
AK500W-SMH-160	160V	3.2A	512W	0.5%	800mVp-p	88%

注意

1. 特に記載されていないパラメータは、230VAC 入力、定格負荷、周囲温度 25℃で測定しています。
2. 静的入力変動は、定格負荷の状態で入力下限値から入力上限値までの範囲で測定されています。
3. 静的負荷変動は、定格電流の 0％～100％により測定されています。
4. リップルとノイズは 0.1uF と 47uF のコンデンサでターミネートされた 12 インチのツイストペアを使って 20MHz 帯で測定しています。
5. スイッチング電源は、最終機器への組込む部品として考えられています。最終機器では、それが EMC の規定に適合しているかどうかを再確認する必要があります。
6. 無償保証期間は周囲温度50℃以内のご使用に限り3年です。本体を逆さまにしてのご使用は保証範囲外となります

外形図

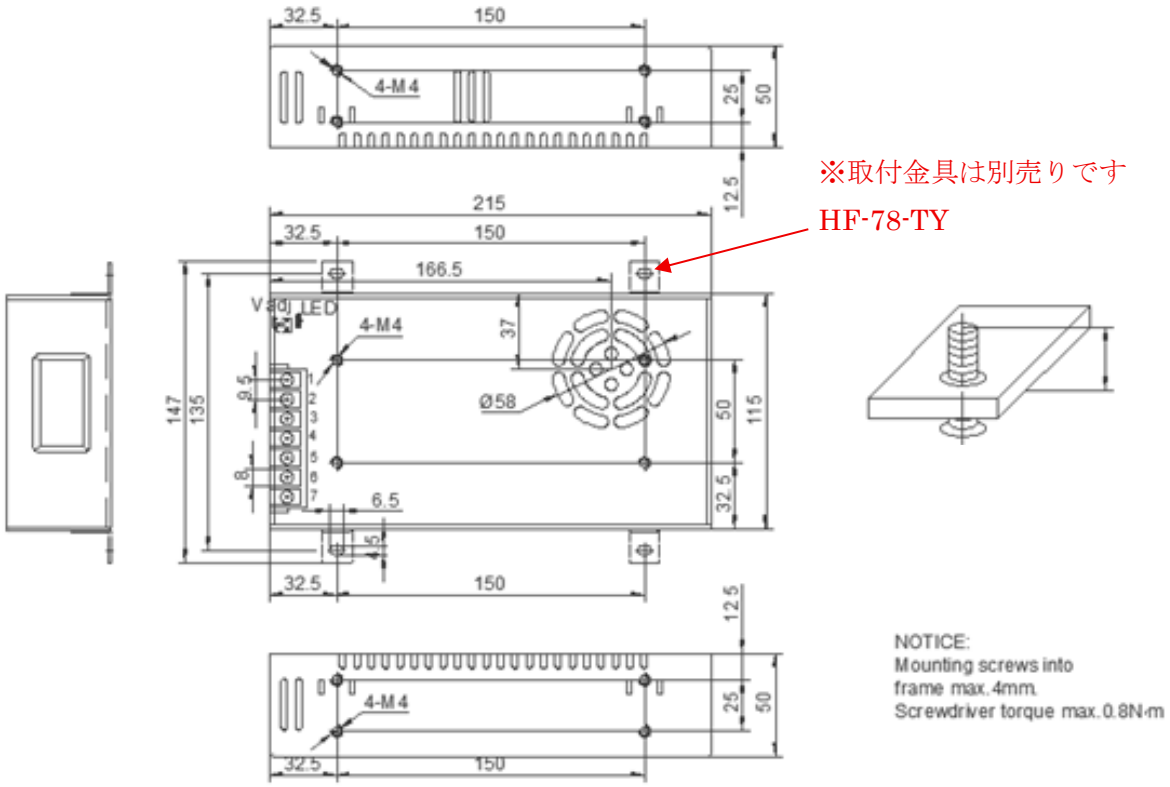

組み立てネジの長さ：5mmまで
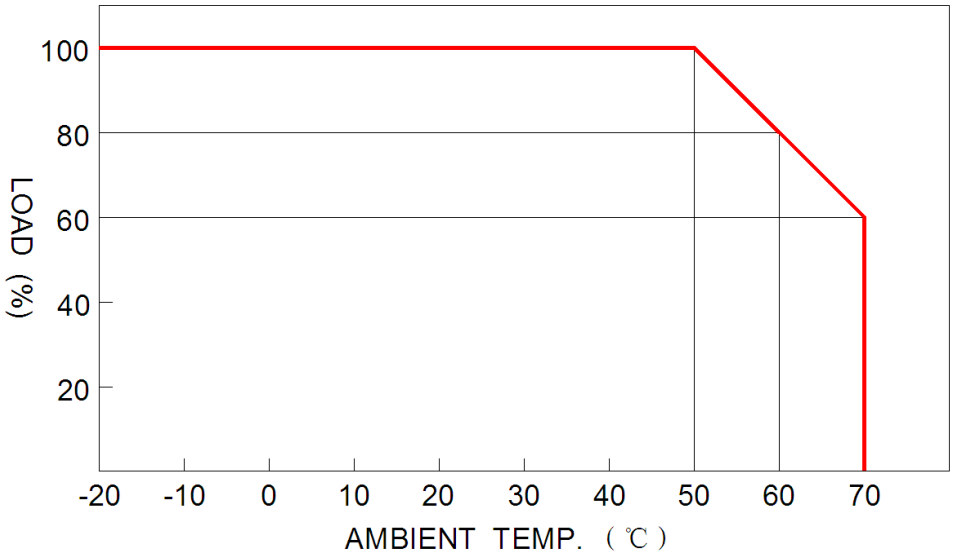
Pin No.	機能割当	Pin No.	機能割当
1	DC output +V	6	AC N
2	DC output +V	7	AC L
3	DC output -V		
4	DC output -V		
5	PE