AKON

AKON CORPORATION
http://www.akon.jp

50W Single Output Din Rail Power Supply

AK50W-SDR Series

- AC 入力 / フルレンジ(AC88～264V)
- DIN リール対応 TS35/7.5 or 15
- 主要部品はすべて日本製
- 電解コンデンサは、すべて耐熱温度 105℃
- 100%フル負荷によるバーンインテスト
- CE マーク
- 過電流保護、過電圧保護、短絡保護搭載
- 最高 3 年保証
- 45(L)×89.2(W)×75.2(H) mm

仕様

入力電圧	88～264VAC (120～370VDC)
入力電流	≦1.8A
入力周波数	47～63Hz
突入電流	cold start, 20A/115V, 40A/230V
入力リーク電流	< 1mA/230VAC
静的入力変動 ※2	≦± 0.5%
静的負荷変動 ※3	≦± 0.5%
出力電圧可変範囲	± 10%
過電流保護	105～150%, hiccup mode, 自動復旧
過電圧保護	115～150%, 遮断, 要再起動
短絡保護	hiccup mode, 自動復旧
立上り時間	50ms typ.(100%負荷時)
保持時間	20ms typ.(100%負荷時)
機械の特徴	金属筐体、DINレール型
サイズ	45×89.2×75.2mm (L×W×H)

動作温度	-20° C ～+70° C(ref. derating curve)
保存温度	-20° C ～+85° C
動作湿度	20%～93%RH(結露がない状態)
保存湿度	20%～95%RH(結露がない状態)
平均故障間隔	>100,000 時間
冷却方式	自然空冷
安全規格	meet UL60950, EN60950, GB4943
EMC規格	meet EN55022 Class B, GB9254, EN55024, EN61000-3-2,3 EN61000-4-2,3,4,5,6,8,11
耐電圧	I/P - O/P: 3.0KVAC/1min I/P - PE: 1.5KVAC/1min O/P - PE: 0.5KVAC/1min
振動	10～150Hz, 2G 10min/1cycle, 30min each along X, Y, Z axes
接続	3P/7.5mm 5P/5.0mmピッチ ターミナルブロック・スクリュータイプ
重量	0.31kg

型式	出力 電圧	出力 最大電流	出力 最大電力	Ripple & Noise (max.)	効率
AK50W-SDR-12	12V	4.2A	50.4W	120mVp-p	80%
AK50W-SDR-13.8	13.8V	3.6A	49.7W	120mVp-p	80%
AK50W-SDR-24	24V	2.1A	50.4W	150mVp-p	80%
AK50W-SDR-48	48V	1.0A	48.0W	150mVp-p	86%

注意

1. 特に記載されていないパラメータは、230VAC 入力、定格負荷、周囲温度 25℃で測定しています。
2. 静的入力変動は、定格負荷の状態で入力下限値から入力上限値までの範囲で測定されています。
3. 静的負荷変動は、定格電流の 0%～100%により測定されています。
4. リップルとノイズは 0.1uF と 47uF のコンデンサでターミネートされた 12 インチのツイストペアを使って 20MHz 帯で測定しています。
5. スイッチング電源は、最終機器への組込む部品として考えられています。最終機器では、それが EMC の規定に適合しているかどうかを再確認する必要があります。
6. 無償保証期間は周囲温度50℃以内のご使用に限り3年です。本体を逆さまにしてのご使用は保証範囲外となります。

外形図

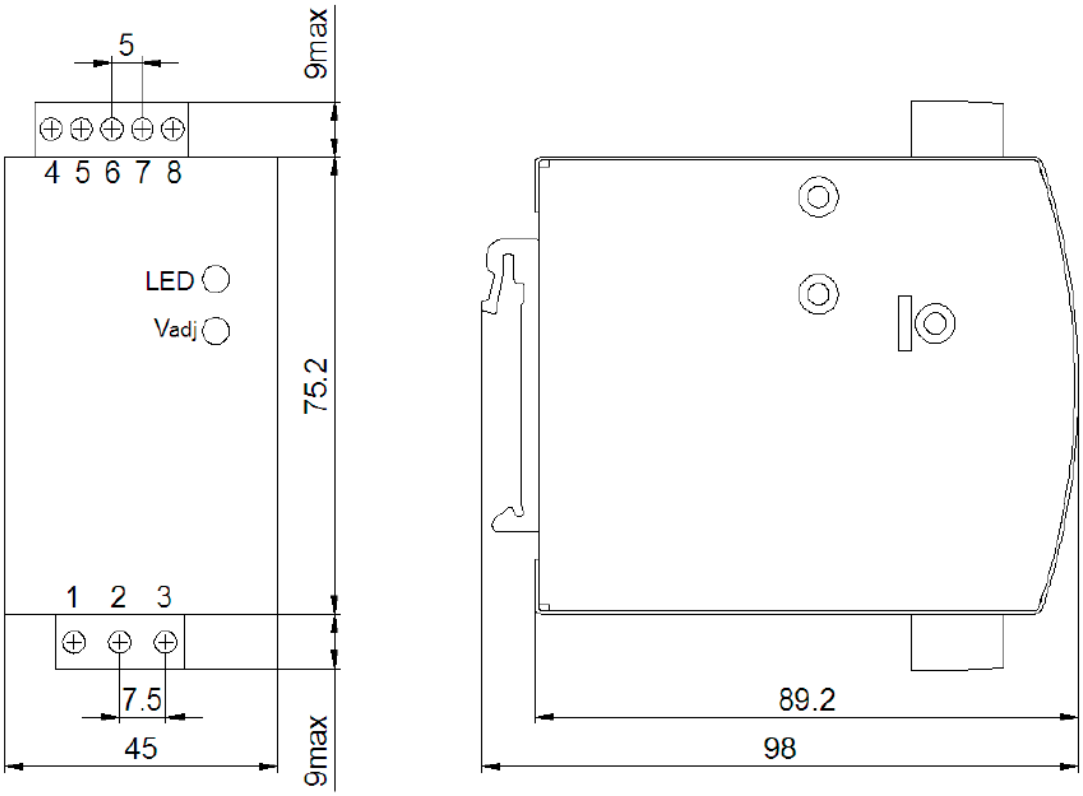

Pin No.	機能割当	Pin No.	機能割当
1	AC/L	4,5	DC OUTPUT +V
2	AC/N	6,7	DC OUTPUT -V
3	PE(アース)	8	DC OK SIGNAL

ブロック図

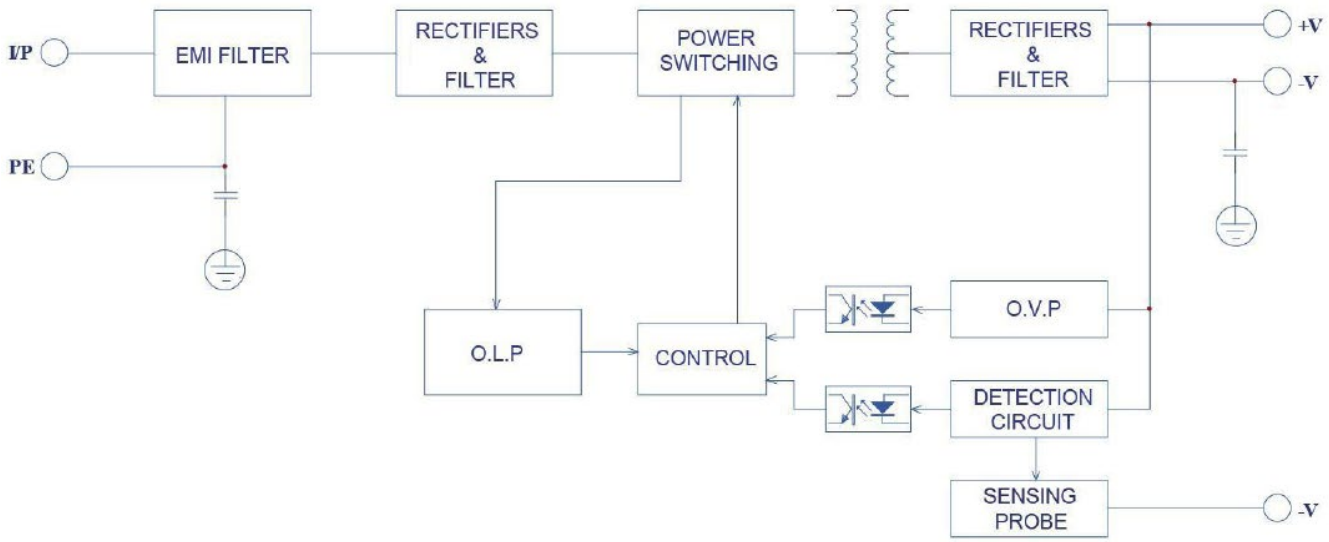
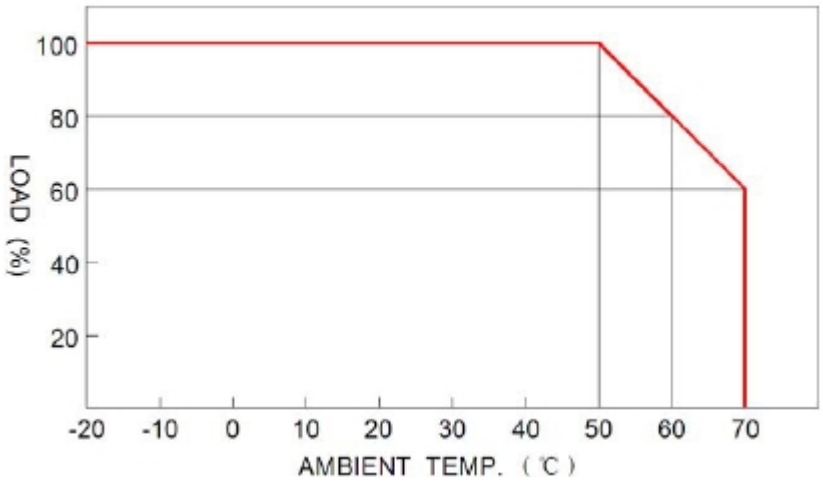
Derating Curve (負荷電力軽減曲線)